KINSHOカップ　第３２回奈良県小学生サッカー大会
兼　第３４回関西少年サッカー大会奈良県予選

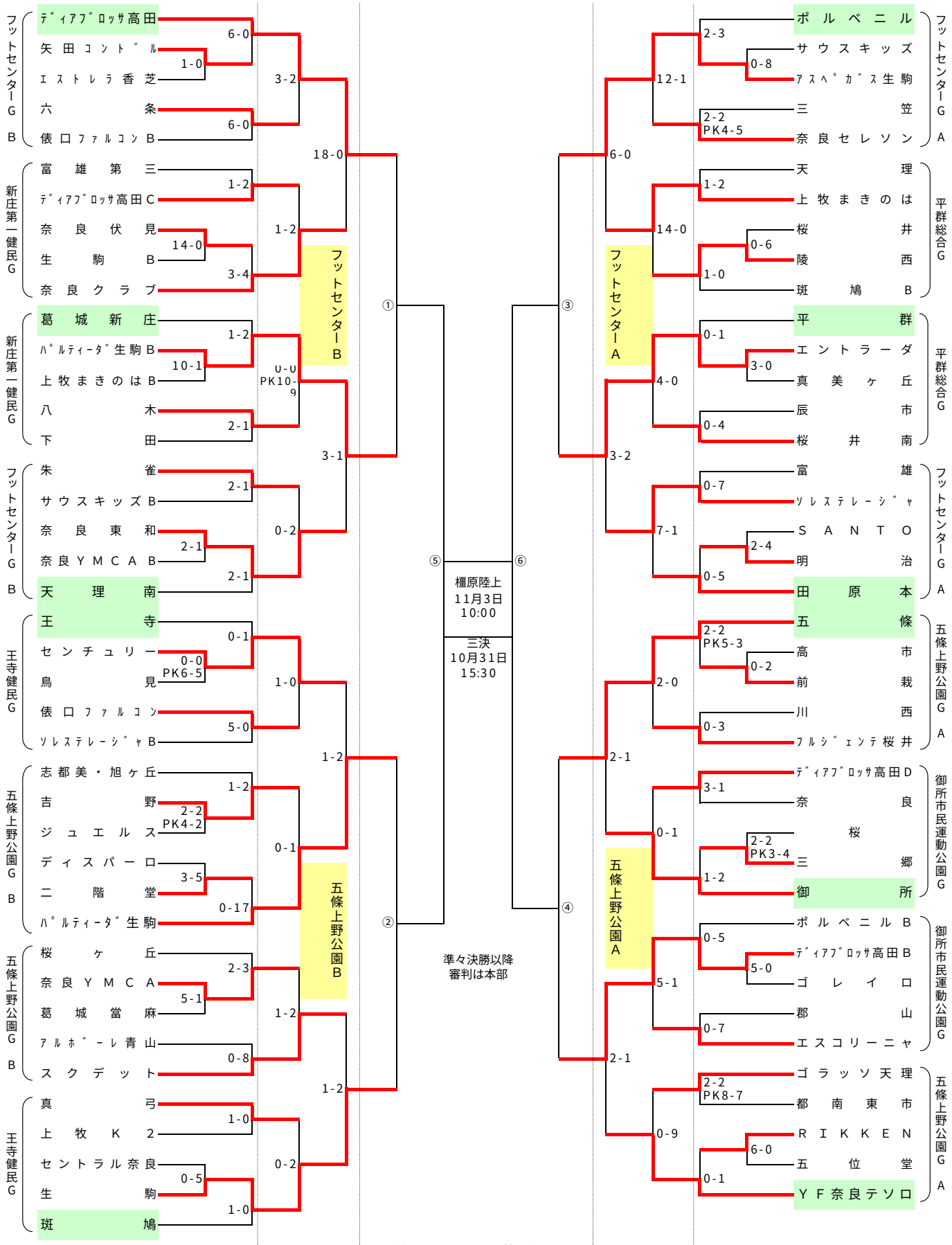

五條上野公園人工芝グランド

平成22年10月24日　10月30日　平成22年10月31日　10月30日　平成22年10月24日

試合時間　① 10:00　② 10:50　③ 11:40　④ 12:30　⑤ 13:20　⑥ 14:10　⑦ 15:30

奈良県サッカー協会
第４種委員会